Piezas necesarias para la realización del cerramiento en base a las dimensiones L y H.

UNID.	DESCRIPCIÓN	Código Artículo	H	700 1400	1401 2700	700 1400	1401 2700	700 1400	1401 2700	700 1400	1401 2700	1401 2700	Hoja pasiva
			L	455 619		620 854		855 1204		1205 1404		1405 1700	
5	Kit con compás corto y bisagras ocultas izquierdas para maniobra tradicional	3210.730L		1									
5	Kit con compás corto y bisagras ocultas derechas para maniobra tradicional	3210.730R											
5	Kit con compás estándar y bisagras ocultas izquierdas para maniobra tradicional	3210.731L				1							
5	Kit con compás estándar y bisagras ocultas derechas para maniobra tradicional	3210.731R											
5	Kit con compás estándar y bisagras ocultas izquierdas para maniobra tradicional	3210.741L											
5	Kit con compás estándar y bisagras ocultas derechas para maniobra tradicional	3210.741R											
5	Kit con compás largo y bisagras ocultas izquierdas para maniobra tradicional	3210.732L						1					
5	Kit con compás largo y bisagras ocultas derechas para maniobra tradicional	3210.732R											
5	Kit con compás largo y bisagras ocultas izquierdas para maniobra tradicional	3210.742L											
5	Kit con compás largo y bisagras ocultas derechas para maniobra tradicional	3210.742R											
5	(pat.) Cartón base, fulcro vertical izquierdo para maniobra tradicional (sin quicio y sin soporte)	3200.5L		1									
5	(pat.) Cartón base, fulcro vertical derecho para maniobra tradicional (sin quicio y sin soporte)	3200.5R											
20	(pat.) Cartón base, fulcro vertical izquierdo para maniobra tradicional (sin quicio y sin soporte)	3200.20L											
20	(pat.) Cartón base, fulcro vertical derecho para maniobra tradicional (sin quicio y sin soporte)	3200.20R											
5	(pat.) Cartón base con fulcro horizontal izquierdo para maniobra tradicional (sin quicio y sin soporte)	3200.6L		1									
5	(pat.) Cartón base con fulcro horizontal derecho para maniobra tradicional (sin quicio y sin soporte)	3200.6R											
20	(pat.) Cartón base, fulcro horizontal izquierdo para maniobra tradicional (sin quicio y sin soporte)	3200.22L											
20	(pat.) Cartón base con fulcro horizontal derecho para maniobra tradicional (sin quicio y sin soporte)	3200.22R											
5	(pat.) Compás suplementario izquierdo para la maniobra tradicional	3200.800L								1			
5	(pat.) Compás suplementario derecho para la maniobra tradicional	3200.800R											
5	Kit de refuerzo izquierdo	3010.718L		1									
5	Kit de refuerzo derecho	3010.718R											
5	Kit izquierdo para 6 puntos de cierre	3210.820L			1		1		1		1		
5	Kit derecho para 6 puntos de cierre	3210.820R											
1	Plantilla de emplazamiento	3010.950		1									
5	Plantilla de emplazamientos de los accessorios	3200.952											
5	(pat.) Kit izquierdo para 8 puntos de cierre	3200.825L										1	
5	(pat.) Kit derecho para 8 puntos de cierre	3200.825R											
5	(pat.) Kit de bisagras ocultas izquierdas para la segunda hoja de RIBANTA INCANTO 5	3212.L											1
5	(pat.) Kit de bisagras ocultas derechas para la segunda hoja de RIBANTA INCANTO 5	3212.R											
5	Kit de refuerzo izquierdo	3010.718L											1
5	Kit de refuerzo derecho	3010.718R											
20	Pasador vertical de enganchar	3200.850											2
20	Pasador vertical de enganchar	3200.851											
20	Pasador vertical de enganchar	3200.852											
20	Pasador vertical de enganchar	3200.853											
20	Pasador vertical de enganchar	3200.854											
20	Pasador vertical de enganchar	3200.896											
20	(pat.) Pasador de leva	1551.6											
200	Cerradero regulable	1414W											2
200	Cerradero regulable	1414.1W											
100	Cerradero doble	1416.5W											
40	Cierre suplementario lado bisagras	1246.832W											1

CAMPO DE APLICACIÓN

Peso máximo de la hoja 100 Kg

H \ L	455	500	600	620	700	800	855	900	1000	1100	1205	1300	1405	1500	1600	1700
2700	38	34	27	26	22	19	18	17	15	13	12	11	10	9	9	8
2600	40	35	28	27	23	20	18	17	15	14	12	11	10	10	9	8
2500	42	37	30	28	24	21	19	18	16	14	13	12	11	10	9	9
2400	44	39	31	30	26	22	20	19	17	15	14	13	11	11	10	9
2300	46	41	32	31	27	23	21	20	18	16	14	13	12	11	10	10
2200	48	43	34	33	28	24	22	21	19	17	15	14	13	12	11	10
2100	•	45	36	35	30	26	24	22	20	18	16	15	13	12	12	11
2000	•	48	38	37	32	27	25	23	21	19	17	15	14	13	12	11
1900	•	•	40	39	33	29	26	25	22	20	18	16	15	14	12	11
1800	•	•	43	41	36	30	28	26	23	21	19	17	16	14	12	11
1700	•	•	46	44	38	32	30	28	25	22	20	19	16	14	12	11
1600	•	•	49	47	41	35	32	30	27	24	22	19	16	14	12	11
1500	•	•	•	•	44	37	35	33	29	26	23	20	16	14	12	10
1400	•	•	•	•	47	40	37	35	31	28	23	20	16	14	12	10
1300	•	•	•	•	•	44	41	38	34	29	23	20	16	14	12	9
1200	•	•	•	•	•	48	45	42	35	29	23	20	16	13	10	7
1100	•	•	•	•	•	•	49	45	36	29	23	20	15	11	7	5
1000	•	•	•	•	•	•	•	45	36	29	23	17	11	8	5	X
900	•	•	•	•	•	•	•	46	36	28	19	13	8	4	X	X
800	•	•	•	•	•	•	•	46	34	22	13	7	X	X	X	X
700	•	•	•	•	•	•	•	41	25	14	6	X	X	X	X	X

Peso máximo de la hoja 130 Kg con el kit de refuerzo (art. 3010.718R/L)

H \ L	455	500	600	620	700	800	855	900	1000	1100	1205	1300	1405	1500	1600	1700
2700	•	45	36	35	30	26	24	22	20	18	16	15	14	13	12	11
2600	•	47	38	36	31	27	25	23	21	19	17	15	14	13	12	11
2500	•	•	40	38	33	28	26	24	22	19	18	16	15	14	12	11
2400	•	•	41	40	34	29	27	26	23	20	18	17	15	14	12	11
2300	•	•	43	42	36	31	28	27	24	21	19	18	16	14	12	11
2200	•	•	46	44	38	32	30	28	25	22	20	19	16	14	12	11
2100	•	•	48	46	40	34	32	30	26	24	21	19	16	14	12	11
2000	•	•	•	49	42	36	33	31	28	25	23	19	16	14	12	11
1900	•	•	•	•	45	38	35	33	29	26	23	19	16	14	12	11
1800	•	•	•	•	47	40	37	35	31	28	23	19	16	14	12	11
1700	•	•	•	•	•	43	40	38	33	28	23	19	16	14	12	11
1600	•	•	•	•	•	46	43	40	35	28	23	19	16	14	12	11
1500	•	•	•	•	•	•	46	43	35	28	23	20	16	14	12	10
1400	•	•	•	•	•	•	•	45	35	28	23	20	16	14	12	10
1300	•	•	•	•	•	•	•	45	35	29	23	20	16	14	12	9
1200	•	•	•	•	•	•	•	45	35	29	23	20	16	13	10	7
1100	•	•	•	•	•	•	•	45	36	29	23	20	15	11	7	5
1000	•	•	•	•	•	•	•	45	36	29	23	17	11	8	5	X
900	•	•	•	•	•	•	•	46	36	28	19	13	8	4	X	X
800	•	•	•	•	•	•	•	46	34	22	13	7	X	X	X	X
700	•	•	•	•	•	•	•	41	25	14	6	X	X	X	X	X

Peso máximo de la hoja 180 Kg con el kit de refuerzo (art. 3010.718R/L)

H \ L	455	500	600	620	700	800	855	900	1000	1100	1205	1300	1405	1500	1600	1700
2700	•	•	•	•	43	37	34	32	28	26	21	18	15	13	12	11
2600	•	•	•	•	45	38	35	33	30	26	21	18	15	13	12	11
2500	•	•	•	•	47	40	37	35	31	26	21	18	15	14	12	11
2400	•	•	•	•	49	42	39	36	32	26	21	18	15	14	12	11
2300	•	•	•	•	•	44	41	38	32	26	21	18	16	14	12	11
2200	•	•	•	•	•	46	43	40	32	26	21	19	16	14	12	11
2100	•	•	•	•	•	48	45	40	32	26	21	19	16	14	12	11
2000	•	•	•	•	•	•	45	40	32	26	23	19	16	14	12	11
1900	•	•	•	•	•	•	45	41	32	26	23	19	16	14	12	11
1800	•	•	•	•	•	•	45	41	32	28	23	19	16	14	12	11
1700	•	•	•	•	•	•	46	41	33	28	23	19	16	14	12	11
1600	•	•	•	•	•	•	46	41	35	28	23	19	16	14	12	11
1500	•	•	•	•	•	•	46	43	35	28	23	20	16	14	12	10
1400	•	•	•	•	•	•	•	45	35	28	23	20	16	14	12	10
1300	•	•	•	•	•	•	•	45	35	29	23	20	16	14	12	9
1200	•	•	•	•	•	•	•	45	35	29	23	20	16	13	10	7
1100	•	•	•	•	•	•	•	45	36	29	23	20	15	11	7	5
1000	•	•	•	•	•	•	•	45	36	29	23	17	11	8	5	X
900	•	•	•	•	•	•	•	46	36	28	19	13	8	4	X	X
800	•	•	•	•	•	•	•	46	34	22	13	7	X	X	X	X
700	•	•	•	•	•	•	•	41	25	14	6	X	X	X	X	X
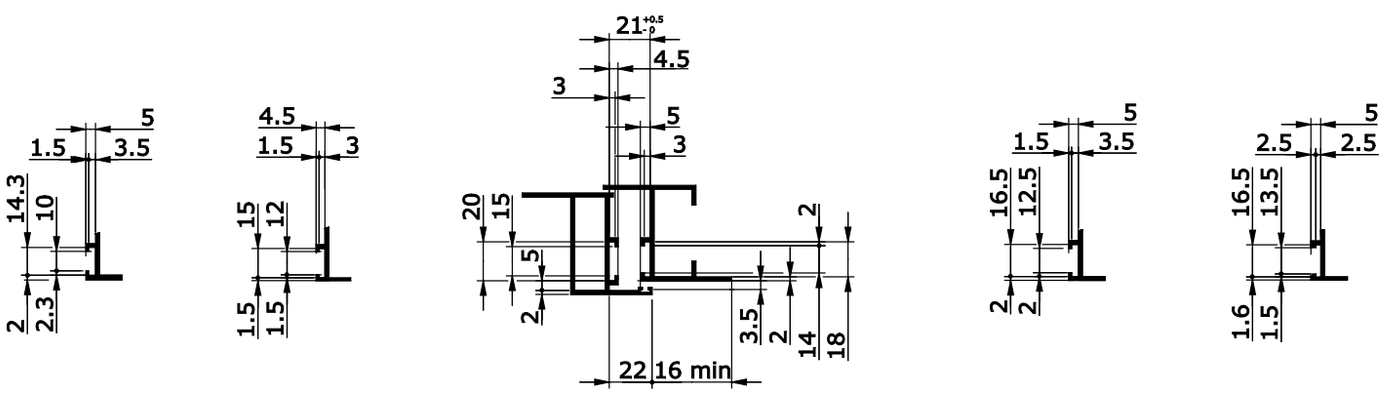
• Espesor máx. del cristal 50 mm.
20: espesor máx. del cristal como indicado (ej. 46 mm).
X: No realizable.
NÓTA: el espesor del cristal se refiere al espesor del material sin cámara de aire.